7. Требования безопасности

7.1 Все работы по установке и техническому обслуживанию должны проводиться квалифицированным персоналом, имеющим допуск на проведение данного вида работ.
7.2 Установку, чистку, демонтаж светильника и замену его компонентов производить только при отключенной электрической сети.
7.3 При загрязнении светильника очистку поверхности производить мягкой, сухой тканью. Не допускается использование растворителей и других агрессивных моющих средств.
7.4 Загрязнённое стекло очищать мягкой ветошью, смоченной в слабом мыльном растворе.
7.5 Запрещается устанавливать светильник в помещениях с влажностью >70%.
7.6 Запрещается разбирать светильник.

---

8. Свидетельство о приёмке

Светильник _____**PHOBI**_____ признан годным к эксплуатации.

№ партии _____ Дата выпуска ___.___.20___г.

Количество изделий в партии _____

Печать организации поставщика

. . . . . .

9. Гарантийные обязательства

Гарантийный срок эксплуатации светильника составляет 36/60 месяцев. Срок службы светильника составляет 10 лет.

ВНИМАНИЕ! Гарантия не распространяется:
10.1 На изделие, имеющее механические повреждения.
10.2 В случаях несоблюдения правил эксплуатации и требований безопасности.
10.3 В случаях внесения покупателем технических изменений в конструкцию изделия.

. . . . . .

Гарантийный талон

ООО "ЛЮМЕНМАКС", 141009, Московская область, г. Мытищи, Олимпийский пр-кт, стр. 10, пом. 6, офис 702
на гарантийный ремонт светильника _____**PHOBI**_____

№ партии _____ Дата продажи ___.___.20___г.

Продавец _____
штамп торгующей организации

Ремонт произведен _____
дата, примечание

Сервисный центр гарантийного ремонта тел.: 8 (499) 110-17-78

ТЕХНИЧЕСКИЙ ПАСПОРТ

Светильник светодиодный накладной поворотный

PHOBI

LUMEN Max

ООО "ЛЮМЕНМАКС"
141009, Московская область,
г. Мытищи,
Олимпийский пр-кт, стр. 10,
пом. 6, офис 702

тел.: 8 (499) 110-17-78

www.lumenmax.ru

1. Назначение и область применения

Накладной светильник. Предназначен для акцентного освещения торговых помещений, магазинов, витрин и примерочных, стеллажей с товаром и манекенов, складов, офисов, салонов красоты, домов и квартир.

2. Комплектность поставки:

- светильник, драйвер и потолочная чашка крепления в сборе;
- упаковка;
- паспорт изделия.

3. Габаритные размеры светильника PHOBI

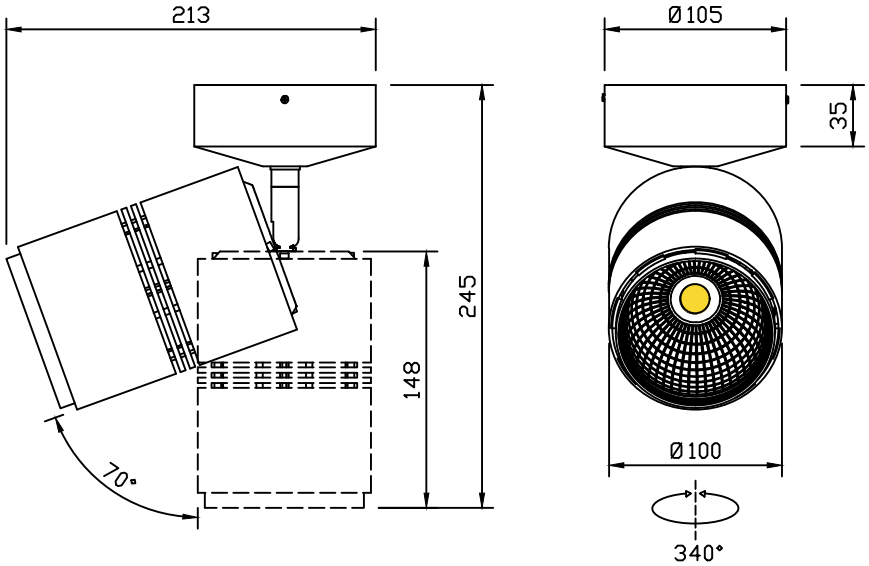

4. Параметры упаковки

Габариты индивидуальной упаковки, Д×Ш×В:
220×110×270 мм

Масса индивидуальной упаковки с продукцией:
1025 г

Габариты транспортной упаковки, Д×Ш×В:
700×700×300 мм

Вместимость транспортной упаковки:
18 единиц товара

Масса транспортной упаковки с продукцией:
19550 г

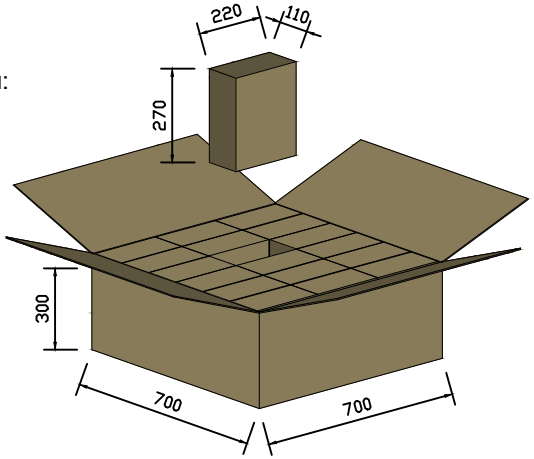

5. Технические характеристики

- Параметры питающей сети	~198÷242 В, 50/60 Гц
- Потребляемая мощность, не более	25 Вт ☐ 32 Вт ☐ 42 Вт ☐ _____☐
- Ток входной	0,11А ☐ 0,15А☐ 0,19А☐ _____☐
- Коэффициент мощности (Cos φ)	> 0.95
- Коэффициент пульсации	≤ 1%
- Количество светодиодов (чип COB)	1 шт.
- Цветовая температура	2700К☐ 3000К☐ 4000К☐ 5000К☐ _____☐
- Цветопередача	CRI >80☐ CRI >90 ☐ _____☐
- Тип рассеивателя	Рефлектор☐ Рефлектор-линза☐
- Угол рассеивания	12°☐ 24°☐ 38°☐ 60°☐ ___☐
- Класс светораспределения	П
- Класс электробезопасности	II
- Вид климатического исполнения	УХЛ 4
- Диапазон рабочих температур	-10 ... +45
- Степень защиты оболочки	IP 20
- Габаритные размеры светильника, Д×Ш×В	213×Ø100×245 мм
- Цвет корпуса светильника	Белый☐ Чёрный☐ Серый☐ RAL☐
- Масса светильника, нетто / брутто	845 г / 1025 г
- Диммирование (инструкция прилагается):	TRIAC☐ Wi-Fi ☐ DALI ☐ 0/1-10☐

6. Установка и правила эксплуатации:

- распакуйте светильник;
- убедитесь в целостности изоляции проводов питания и отсутствии внешних повреждений;
- открутите заднюю крышку светильника и проденьте через отверстие в середине крышки провода подводки;
- подсоедините провода;
- зафиксируйте крышку накладки с помощью саморезов на нужной поверхности, прикрепите накладку к крышке, закрутив боковые болты.

ВНИМАНИЕ! Питание проводов должно соответствовать техническим параметрам светильника во избежание выхода его из строя.

LUMEN Max