7. Требования безопасности

7.1 Все работы по установке и техническому обслуживанию должны проводиться квалифицированным персоналом, имеющим допуск на проведение данного вида работ.
7.2 Установку, чистку, демонтаж светильника и замену его компонентов производить только при отключенной электрической сети.
7.3 При загрязнении светильника очистку поверхности производить мягкой, сухой тканью. Не допускается использование растворителей и других агрессивных моющих средств.
7.4 Загрязнённое стекло очищать мягкой ветошью, смоченной в слабом мыльном растворе.
7.5 Запрещается устанавливать светильник в помещениях с влажностью >70%.
7.6 Запрещается разбирать светильник.

---

8. Свидетельство о приёмке

Светильник _____**PHILIP**_____ признан годным к эксплуатации.

№ партии _____ Дата выпуска ___.___.20___г.

Количество изделий в партии _____

Печать организации поставщика

. . . . . .

9. Гарантийные обязательства

Гарантийный срок эксплуатации светильника составляет 36/60 месяцев. Срок службы светильника составляет 10 лет.

ВНИМАНИЕ! Гарантия не распространяется:
9.1 На изделие, имеющее механические повреждения.
9.2 В случаях несоблюдения правил эксплуатации и требований безопасности.
9.3 В случаях внесения покупателем технических изменений в конструкцию изделия.

. . . . . .

Гарантийный талон

ООО "ЛЮМЕНМАКС", 141009, Московская область, г. Мытищи, Олимпийский пр-кт, стр. 10, пом. 6, офис 702
на гарантийный ремонт светильника _____**PHILIP**_____

№ партии _____ Дата продажи ___.___.20___г.

Продавец _____
штамп торгующей организации
Ремонт произведен _____
дата, примечание

Сервисный центр гарантийного ремонта тел.: 8 (499) 110-17-78

ТЕХНИЧЕСКИЙ ПАСПОРТ

Светильник светодиодный трековый поворотный
PHILIP

LUMEN Max

ООО "ЛЮМЕНМАКС"
141009, Московская область,
г. Мытищи,
Олимпийский пр-кт, стр. 10,
пом. 6, офис 702

тел.: 8 (499) 110-17-78

www.lumenmax.ru

1. Назначение и область применения

Трековый поворотный светильник. Предназначен для заливного освещения торговых помещений, магазинов, витрин, стеллажей с товаром, складов, офисов.

2. Комплектность поставки:

- светильник, драйвер и адаптер в сборе;
- упаковка;
- паспорт изделия.

3. Габаритные размеры светильника

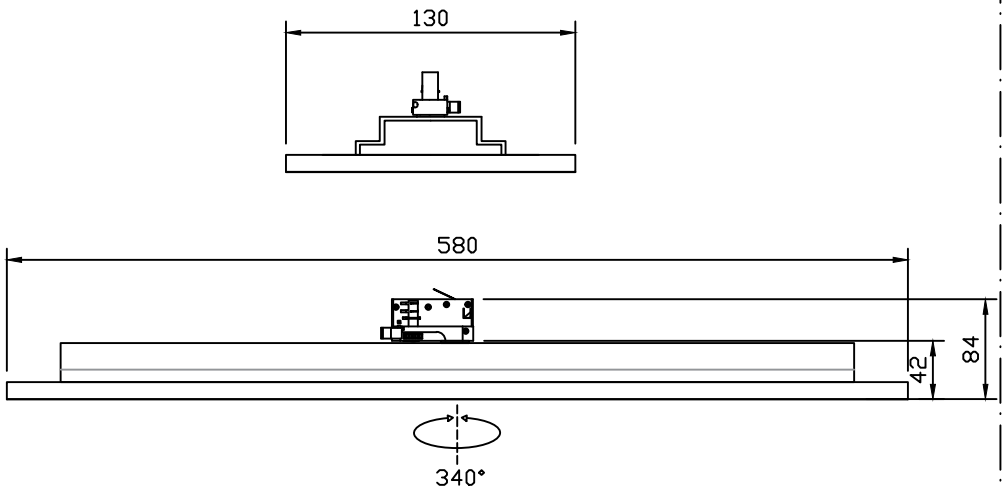

4. Параметры упаковки

Габариты индивидуальной упаковки, Д×Ш×В:
___×___×___мм

Масса индивидуальной упаковки с продукцией:
____ г

Габариты транспортной упаковки, Д×Ш×В:
___×___×___ мм

Вместимость транспортной упаковки:
__ единиц товара

Масса транспортной упаковки с продукцией:
____ г

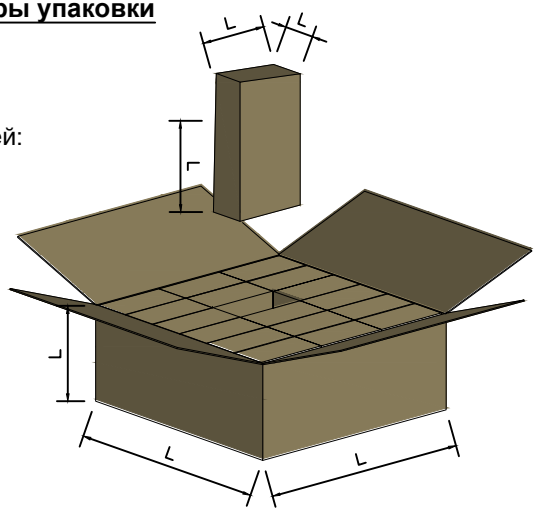

5. Технические характеристики

- Параметры питающей сети	~198÷242 В, 50/60 Гц
- Потребляемая мощность, не более	57 Вт ☐
- Ток входной	0,25А ☐
- Коэффициент мощности (Cos φ)	> 0.95
- Коэффициент пульсации	≤ 1%
- Количество светодиодов (чип COB)	132 шт.
- Цветовая температура	2700К☐ 3000К☐ 4000К☐ 5000К☐ 3500 ☐
- Цветопередача	CRI >80☐ CRI >90 ☐ _____☐
- Тип рассеивателя	Рефлектор-линза
- Угол рассеивания	90°☐
- Класс светораспределения	П
- Класс электробезопасности	II
- Вид климатического исполнения	УХЛ 4
- Диапазон рабочих температур	-10 ... +45
- Степень защиты оболочки	IP 20
- Габаритные размеры светильника, Д×Ш×В	580×130×84 мм
- Цвет корпуса светильника	Белый☐ Чёрный☐ Серый☐ RAL☐
- Масса светильника, нетто / брутто	1600 г / 1800 г

6. Установка и правила эксплуатации:

- распакуйте светильник;
- убедитесь в целостности изоляции проводов питания и отсутствии внешних повреждений;
- рычажок адаптера должен находиться в положении OFF;
- установите светильник в нужном месте шинопровода и надавите до упора (Рис.1);
- переведите рычажок адаптера в положение ON для фиксации светильника (Рис. 2);
- поворотом регулятора фаз выберите нужную для работы светильника фазу (Рис. 3);
- установите поворотную часть светильника в нужном ракурсе.

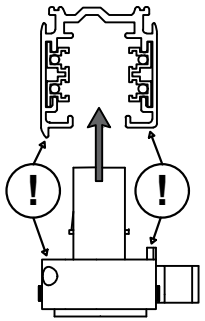

Рис. 1

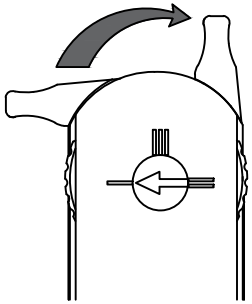

Рис. 2

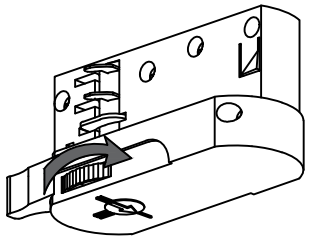

L1, L2, L3

Рис. 3

ВНИМАНИЕ! Питание проводов должно соответствовать техническим параметрам светильника во избежание выхода его из строя.

LUMEN Max